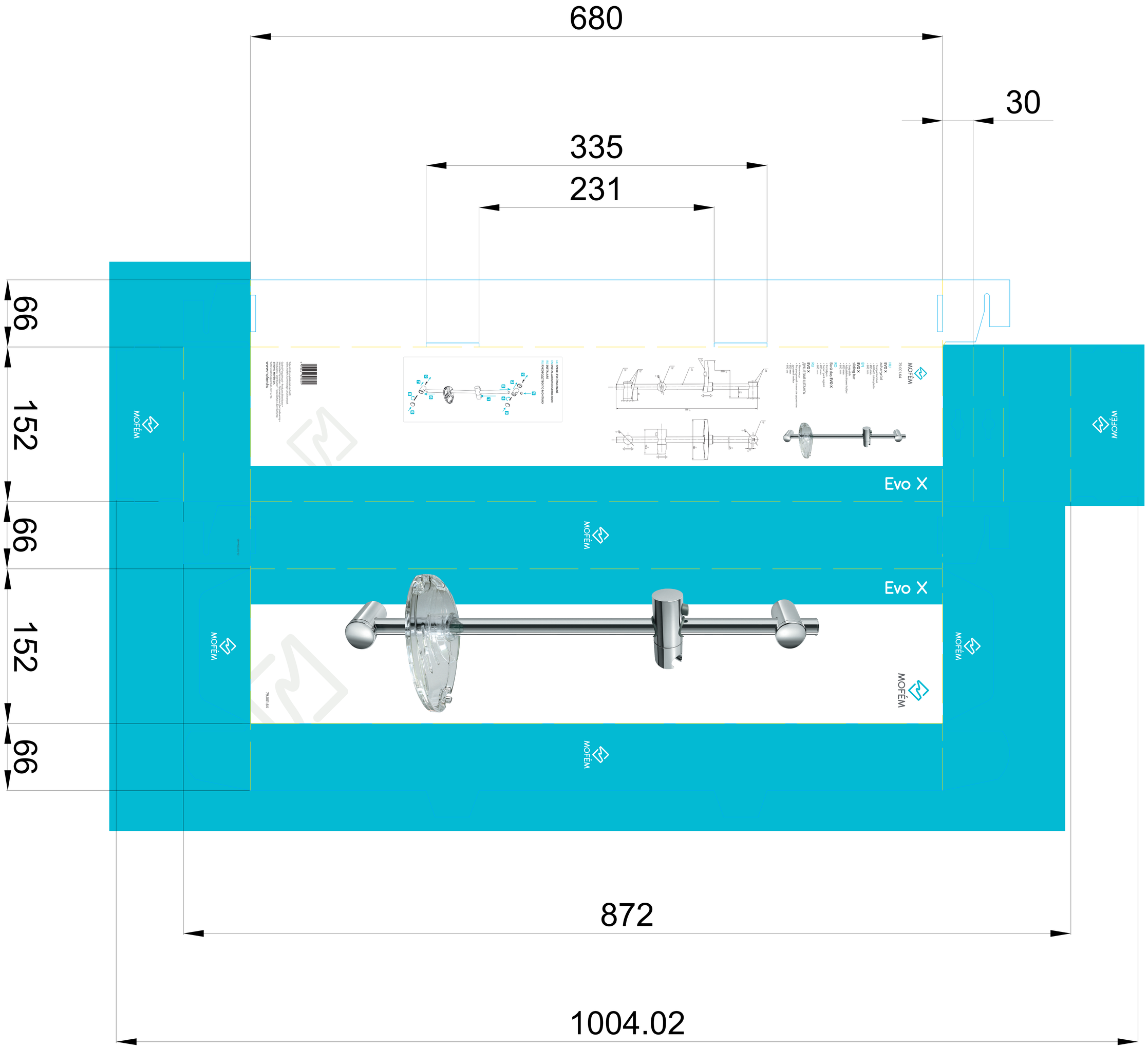
680
30
335
231
66
152
66
152
66
872
1004.02
Evo X
Evo X
MOFEM

MOFÉM

79-001-64

PL: **EVO X**
Zestaw prysznicowy
z baterią termostatyczną
- 600 mm
- 900 mm

CZ: **EVO X**
sada sprchy
- 600 mm
- 900 mm

RO: Set duș **EVO X**
cu baterie termostatică
- 600 mm
- 900 mm

HU: **EVO X**
ZUHANYSZETT ÁTVÁLTÓVAL
- 600 mm
- 900 mm

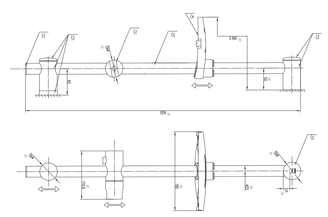

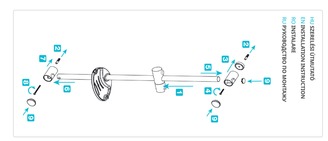

PL: INSTRUKCJA MONTAŻU
CZ: INSTRUKCE
RO: INSTRUCȚIUNI DE MONTAJ
HU: ÉPÍTÉSI UTASÍTÁS

Wszelkie prawa zastrzeżone
Nieautorizowane rozpowszechnianie
lub wykorzystanie w całości lub
w części narusza prawa autorskie
firmy MOFÉM Sp. z o.o. ul.
Ogrodowa 1, 72-003 Dobra
tel. 91 560 00 60, fax wew. 40
www.mofem.hu

Evo X

Evo X

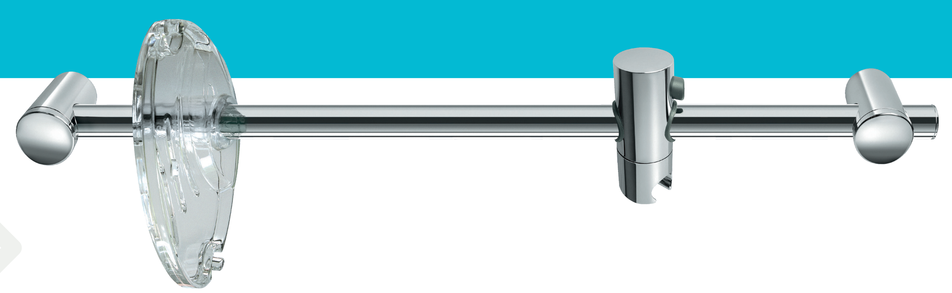

79-001-64

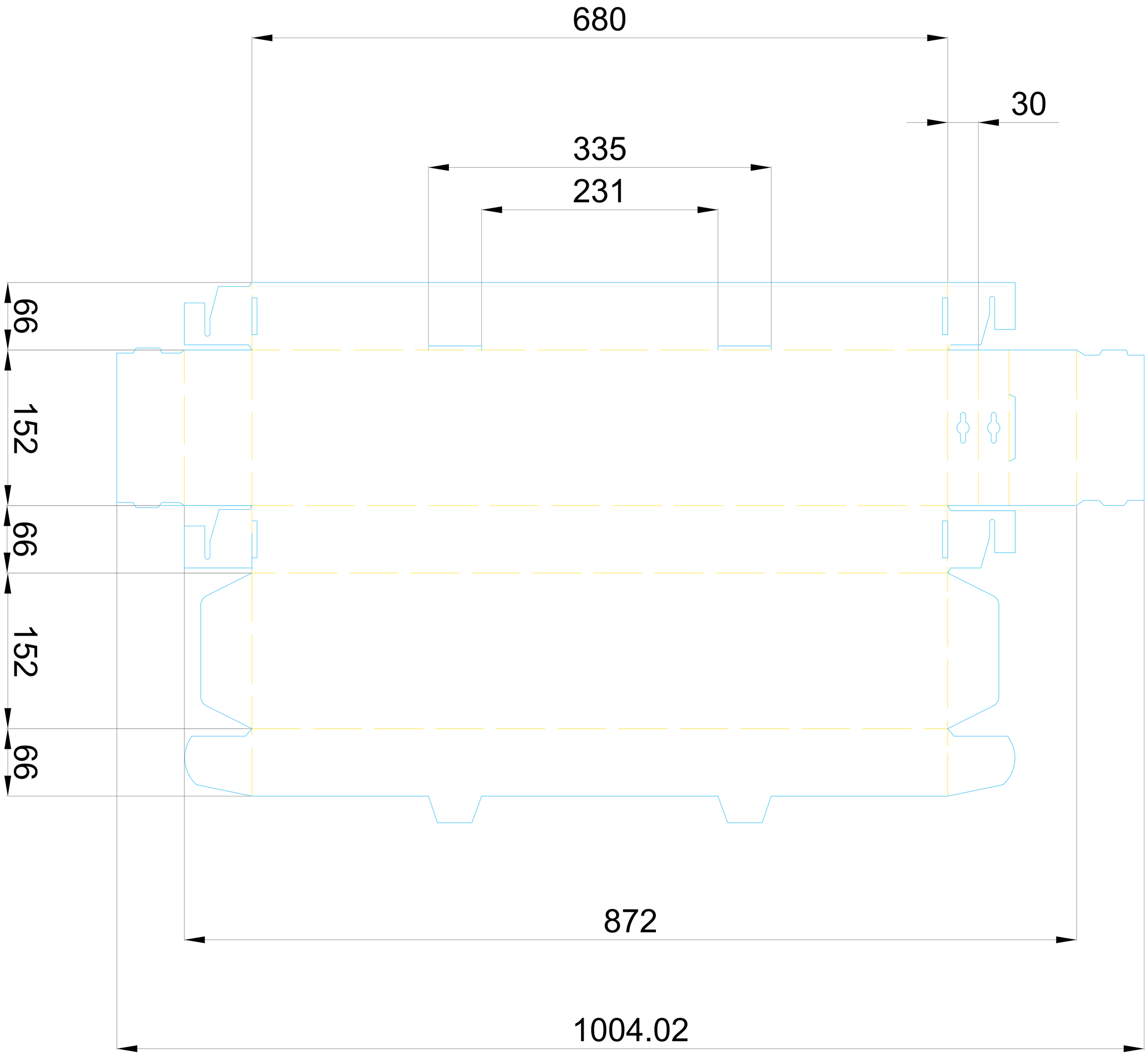
680
30
335
231
66
152
66
152
66
872
1004.02